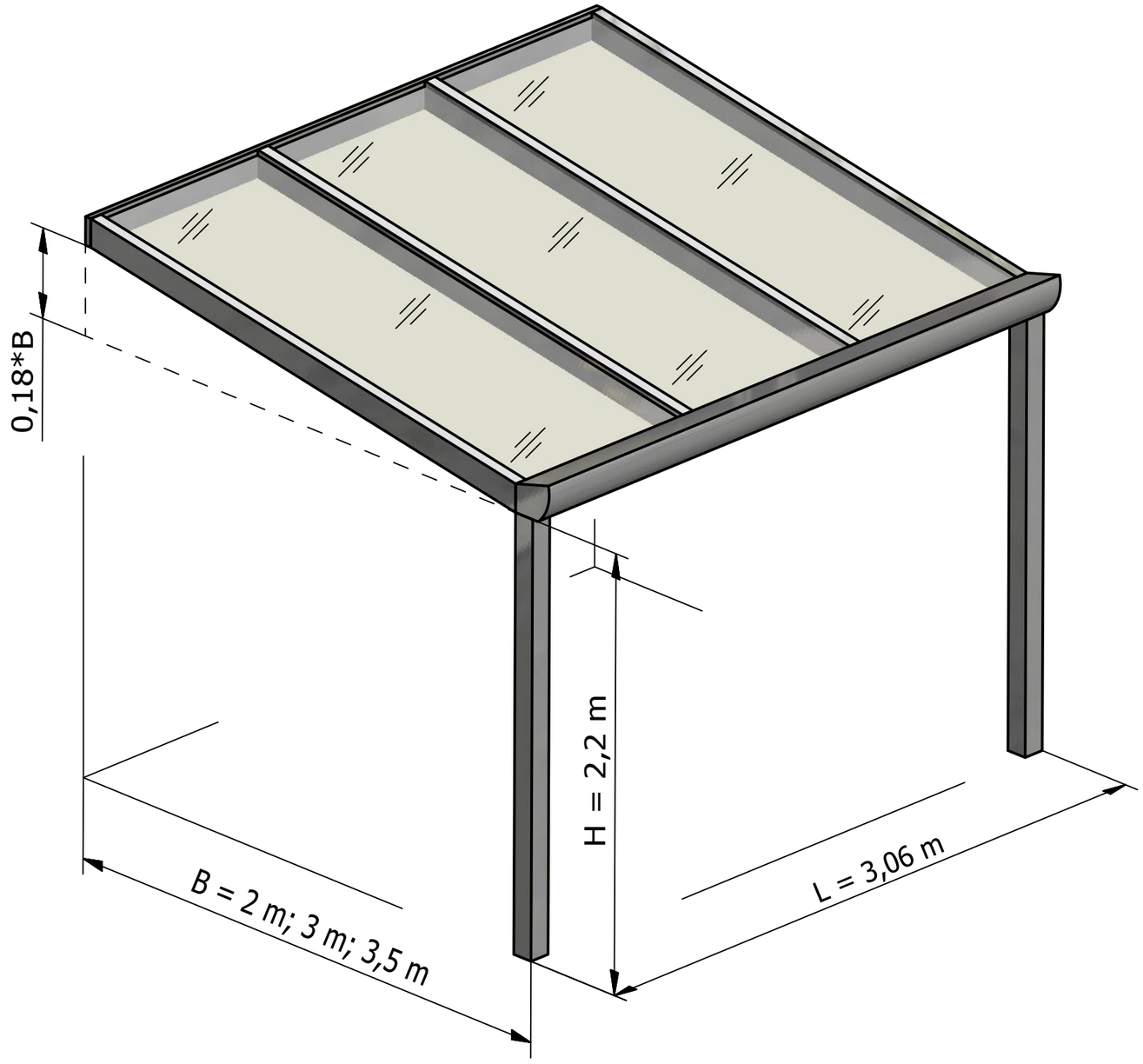
0,18*B
H = 2,2 m
B = 2 m; 3 m; 3,5 m
L = 3,06 m